Konstrukcja przepustów i ścianek czołowych
Skala 1 : 20

przekrój podłużny

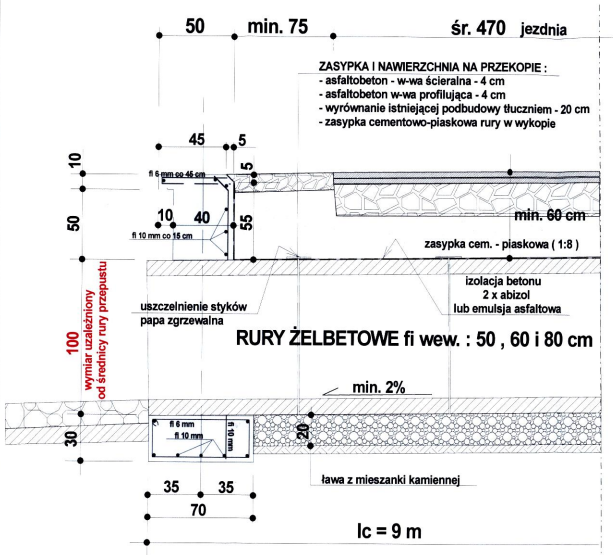

widok ścianki od strony wylotu (wlotu) z rzutem prętów zbrojeniowych

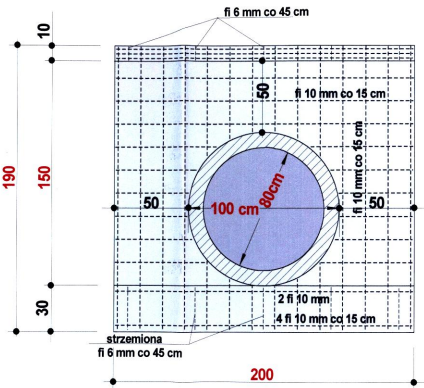

ścianki czołowe wykonać
w technologii monolitycznej
BETON B 20 , STAL A-I

ścianki czołowe przepustów :
- dla Ø 50 cm - 1,0 m3/ściankę
- dla Ø 60 cm - 1,5 m3/ściankę
- dla Ø 80 cm - 2,0 m3/ściankę

Zakład Usług Inwestorskich "REWALORYZACJA"			
TYTUŁ RYSUNKU	Konstrukcja przepustów i ścianek czołowych.		
OBIEKT	Odbudowa drogi powiatowej nr 3145D Dzbanów – Lasówka – Wojciechowice – Kłodzko		
ADRES	Wojciechowice , gmina Kłodzko.		
PROJEKTOWAŁ mgr inż. Zbigniew Kowik ZBIGNIEW KOWIK mgr inż. budownictwo lądowe upr. w spec. konstr. bud. nr ... konstr.-inżynieryjna specjalność DOIIB DO/...	SPRAWDZIŁ mgr inż. Wojciech Michalski WOJCIECH MICHALSKI mgr inż. budownictwo lądowe upr. w spec. konstr. bud. nr UR/IA/0168 konstr.-inżynieryjna specjalność DOIIB DOS/BO/2164/03	SKALA 1 : 20	RYS. NR 10